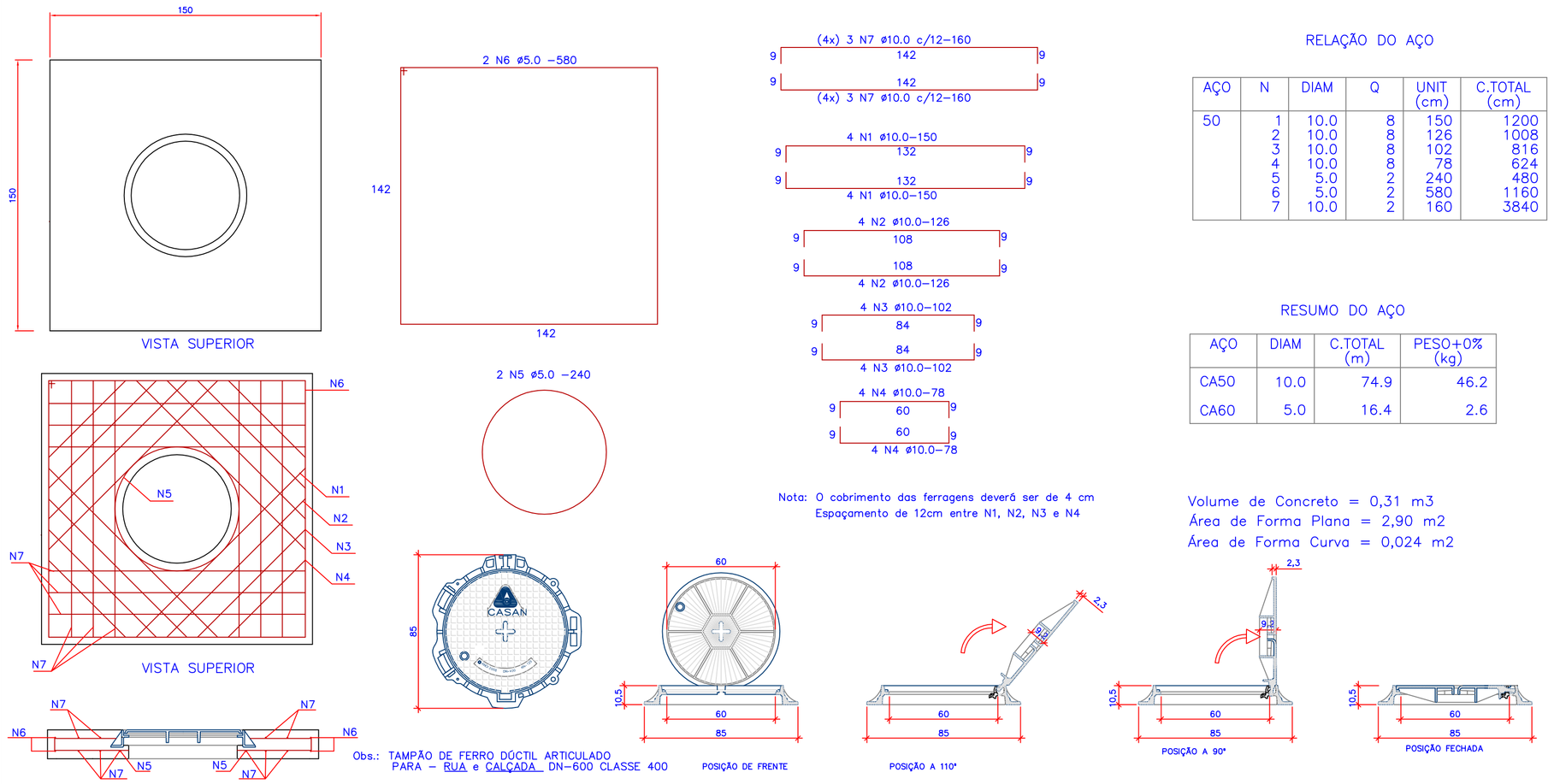


Obs.: TAMPÃO DE FERRO DÚCTIL ARTICULADO
PARA – RUA e CALÇADA DN–600 CLASSE 400

Nota: O cobrimento das ferragens deverá ser de 4 cm
Espaçamento de 12cm entre N1, N2, N3 e N4

RELAÇÃO DO AÇO

| AÇO | N | DIAM | Q | UNIT (cm) | C.TOTAL (cm) |
|---|---|---|---|---|---|
| 50 | 1 | 10.0 | 8 | 150 | 1200 |
| | 2 | 10.0 | 8 | 126 | 1008 |
| | 3 | 10.0 | 8 | 102 | 816 |
| | 4 | 10.0 | 8 | 78 | 624 |
| | 5 | 5.0 | 2 | 240 | 480 |
| | 6 | 5.0 | 2 | 580 | 1160 |
| | 7 | 10.0 | 2 | 160 | 3840 |

RESUMO DO AÇO

| AÇO | DIAM | C.TOTAL (m) | PESO+0% (kg) |
|---|---|---|---|
| CA50 | 10.0 | 74.9 | 46.2 |
| CA60 | 5.0 | 16.4 | 2.6 |

Volume de Concreto = 0,31 m3
Área de Forma Plana = 2,90 m2
Área de Forma Curva = 0,024 m2

1 TAMPA DO PV - DIMENSÕES
ESCALA 1:20

2 TAMPA DO POÇO DE VISITA - ARMAÇÃO DAS FERRAGENS
ESCALA 1:20

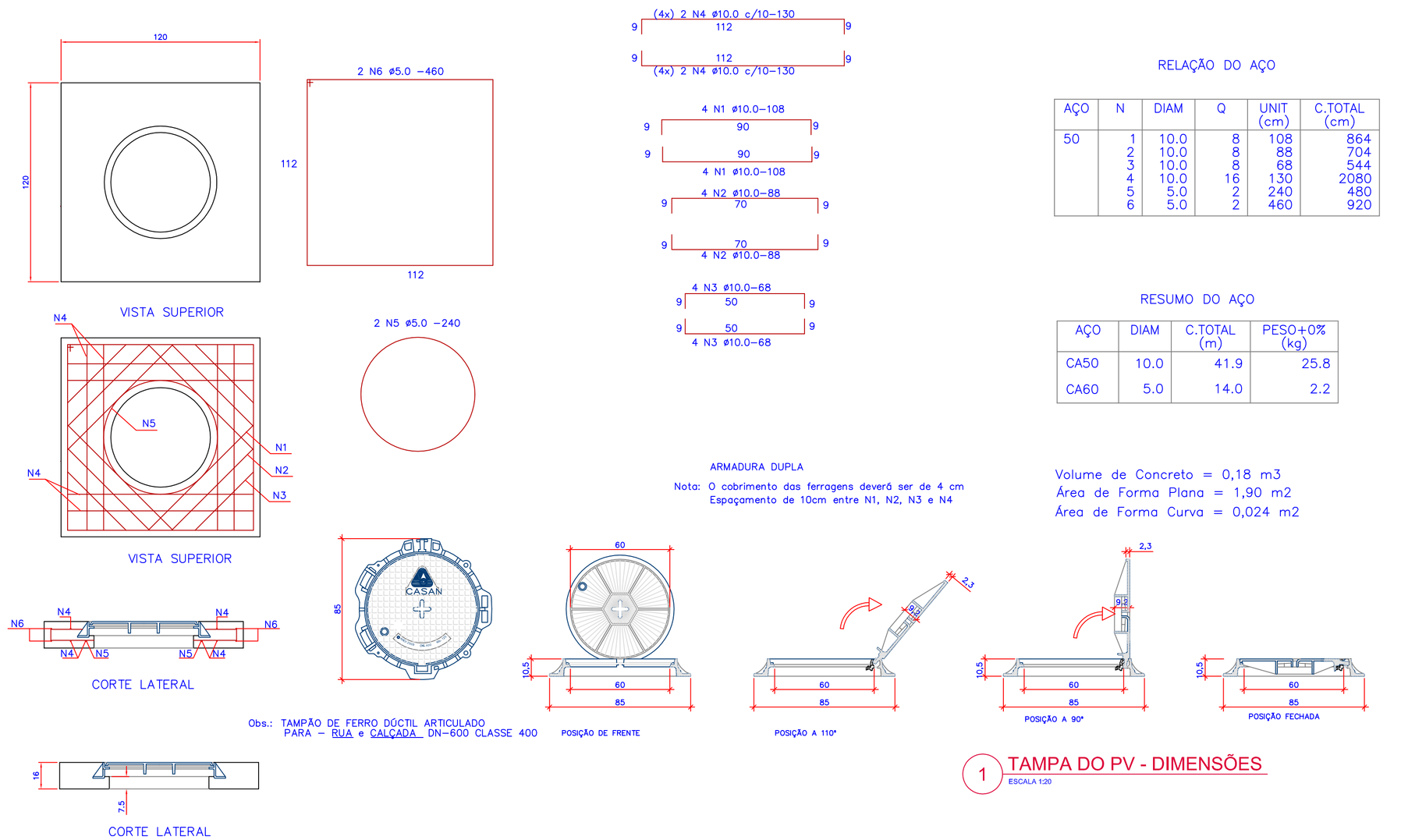


RELAÇÃO DO AÇO

| AÇO | N | DIAM | Q | UNIT (cm) | C.TOTAL (cm) |
|---|---|---|---|---|---|
| 50 | 1 | 10.0 | 8 | 108 | 864 |
| | 2 | 10.0 | 8 | 88 | 704 |
| | 3 | 10.0 | 8 | 68 | 544 |
| | 4 | 10.0 | 16 | 130 | 2080 |
| | 5 | 5.0 | 2 | 240 | 480 |
| | 6 | 5.0 | 2 | 460 | 920 |

RESUMO DO AÇO

| AÇO | DIAM | C.TOTAL (m) | PESO+0% (kg) |
|---|---|---|---|
| CA50 | 10.0 | 41.9 | 25.8 |
| CA60 | 5.0 | 14.0 | 2.2 |

ARMADURA DUPLA

Nota: O cobrimento das ferragens deverá ser de 4 cm
Espaçamento de 10cm entre N1, N2, N3 e N4

Volume de Concreto = 0,18 m3
Área de Forma Plana = 1,90 m2
Área de Forma Curva = 0,024 m2

Obs.: TAMPÃO DE FERRO DÚCTIL ARTICULADO
PARA – RUA e CALÇADA DN–600 CLASSE 400

1 TAMPA DO PV - DIMENSÕES
ESCALA 1:20

2 TAMPA DO POÇO DE VISITA - ARMAÇÃO DAS FERRAGENS
ESCALA 1:20

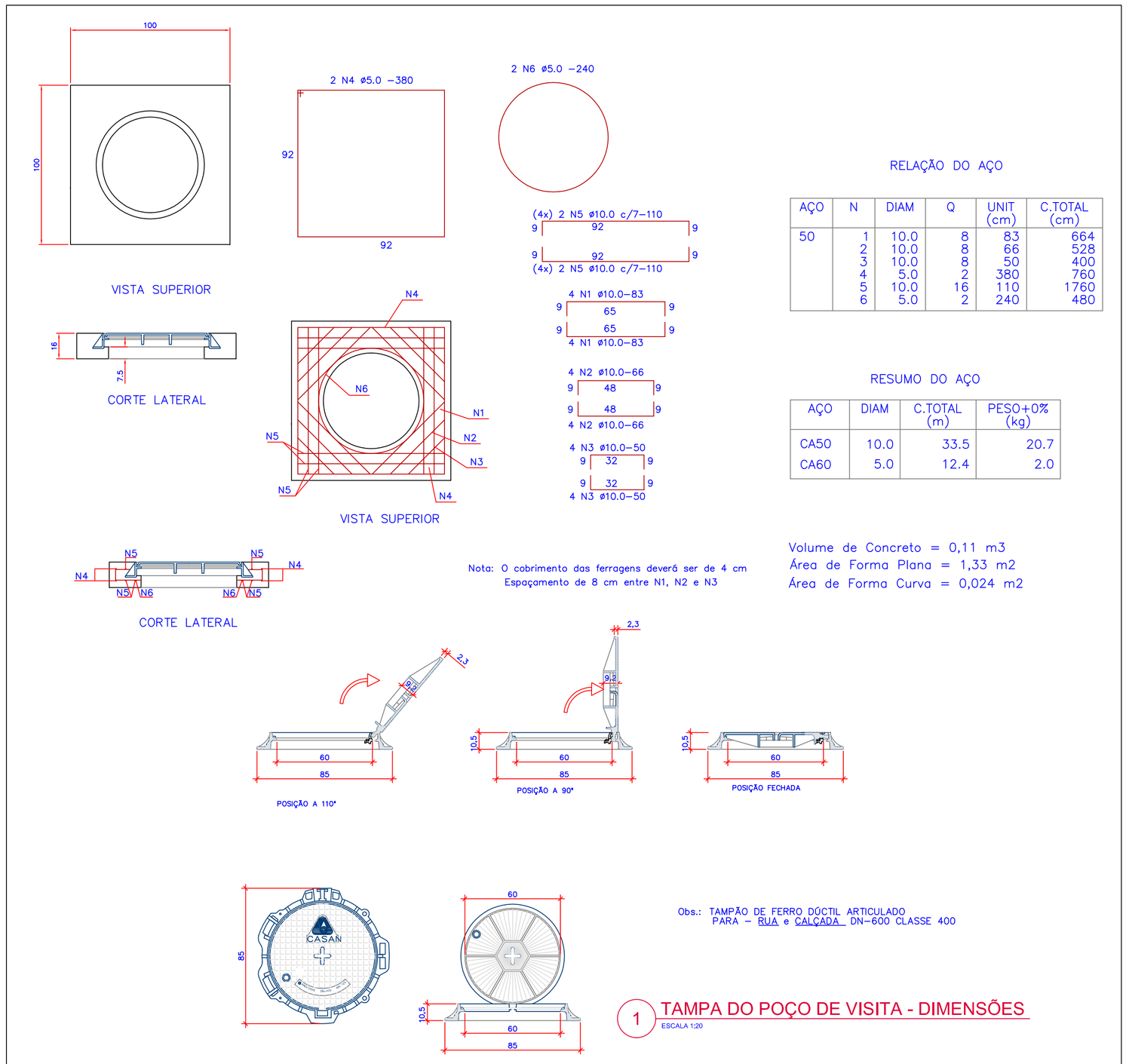


RELAÇÃO DO AÇO

| AÇO | N | DIAM | Q | UNIT (cm) | C.TOTAL (cm) |
|---|---|---|---|---|---|
| 50 | 1 | 10.0 | 8 | 83 | 664 |
| | 2 | 10.0 | 8 | 66 | 528 |
| | 3 | 10.0 | 8 | 50 | 400 |
| | 4 | 5.0 | 2 | 380 | 760 |
| | 5 | 10.0 | 16 | 110 | 1760 |
| | 6 | 5.0 | 2 | 240 | 480 |

RESUMO DO AÇO

| AÇO | DIAM | C.TOTAL (m) | PESO+0% (kg) |
|---|---|---|---|
| CA50 | 10.0 | 33.5 | 20.7 |
| CA60 | 5.0 | 12.4 | 2.0 |

Nota: O cobrimento das ferragens deverá ser de 4 cm
Espaçamento de 8 cm entre N1, N2 e N3

Volume de Concreto = 0,11 m3
Área de Forma Plana = 1,33 m2
Área de Forma Curva = 0,024 m2

Obs.: TAMPÃO DE FERRO DÚCTIL ARTICULADO
PARA – RUA e CALÇADA DN–600 CLASSE 400

1 TAMPA DO POÇO DE VISITA - DIMENSÕES
ESCALA 1:20

2 TAMPA DO POÇO DE VISITA - ARMAÇÃO DAS FERRAGENS
ESCALA 1:20

| Nº | REVISÃO | DATA |
|---|---|---|
| A | EMISSÃO INICIAL - SRO/GOPS | JAN/2018 |

LOGOMARCA DA CONSULTORA: SRO/GOPS – GERÊNCIA OPERACIONAL - CASAN

Nº DA CONSULTORA

casan

Companhia Catarinense de Águas e Saneamento

SISTEMA: SES PONTE SERRADA

LOCALIDADE – MUNICÍPIO: COMUNIDADE BAIA ALTA, PONTE SERRADA - SC

POÇOS DE VISITA PADRÃO
CORTES
DETALHES

Daniel C Fornari Bocchese
Engenheiro Sanitarista e Ambiental
CREA/SC: 093514-7
dbocchese@casan.com.br

| PROJETO | DESENHO | DATA | FOLHA Nº |
|---|---|---|---|
| | | JAN/2018 | SES-RED-ARQ-0020-A |
| ESCALA INDICADA | TOPOGRAFIA ANMOC | DATA TOP. | |