DETALHE DA CAIXA DE PASSAGEM SEM ESCALA

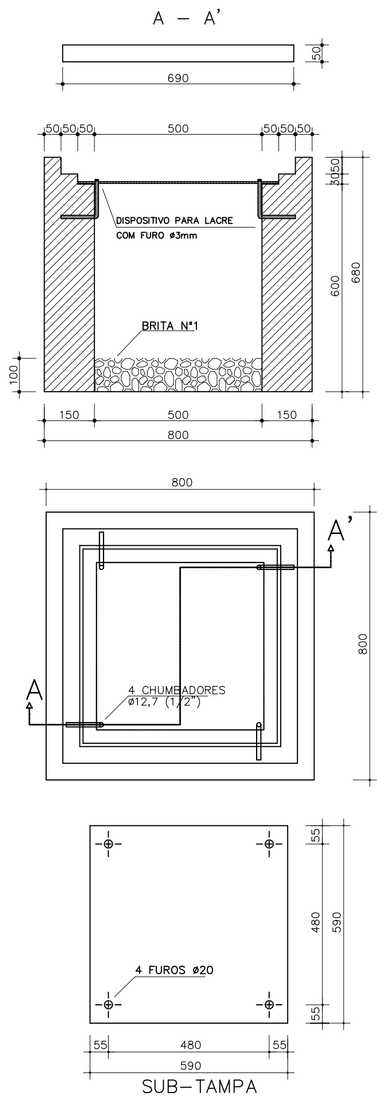

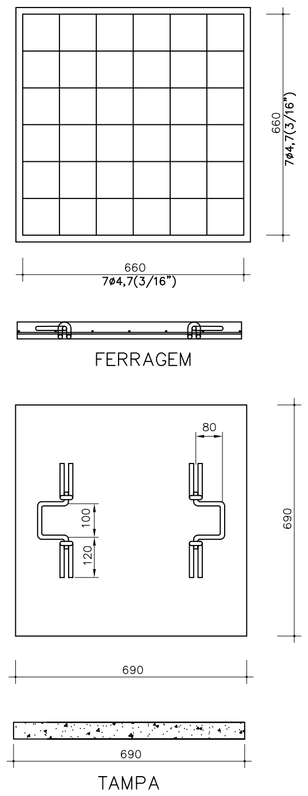

QUADRO DE CARGAS BLOCO BIBLIOT. E AUDIT.

CIRCUITO	ILUMINAÇÃO							TOMADAS		VENTIL.	EXAUST.	LAVA LOUÇAS	FORNO	CONDICION. AR		CHUV.	MOTORES 2CV	CARGA DO CIRCUITO	
	INCANDESCENTE			FLUORESCENTE		V. METÁLICO													
	60W	100W	150W	40W	10W	250W	29W	100W	400W	300W	600W	2.500W	4.000W	2.600W	3.600W	4.400W	1.472W	WATT	V.A.
01				16	16													800	870
02				26	26													1.300	1.413
03										04								1.200	1.304
04								05	02									1.300	1.413
05								03	02									1.100	1.196
06								03	02									1.100	1.196
07								02	02									1.000	1.087
08														01				2.600	2.860
09														01				2.600	2.860
10														01				2.600	2.860
11														01				2.600	2.860
12														01				2.600	2.860
CARGA TOTAL INSTALADA																		20.800	22.779

OBSERVAÇÕES

- CONDUTORES NÃO COTADO: N° 2,5 mm2
- ELETRODUTOS NÃO COTADOS: ø 3/4"
- FIO TERRA NÃO COTADO: N° 2,5 mm2
- O EQUILÍBRIO DE FASES ESTÁ REPRESENTADO NO ESQUEMA UNIFILAR
- OS CABOS QUE ALIMENTAM OS QUADROS DE DISTRIBUIÇÃO E OS CONDUTORES ENTERRADOS NO SOLO SERÃO TODOS SINTENAX SINGELOS 1KV
- CASO EXISTAM INTERRUPTORES COM MAIS DE 3 SEÇÕES, ESTES DEVERÃO ESTAR EM CAIXAS 4" X 4" X 2"
- AS TOMADAS PARA INSTALAÇÃO DOS CONDICIONADORES DE AR, PODERÃO SER MUDADAS DE LOCAL, A CRITÉRIO DO PROPRIETÁRIO, SEM NENHUM PREJUÍZO ÀS INSTALAÇÕES
- AS ARANDELAS INTERRUPTORES E TOMADAS REPRESENTADOS JUNTOS, SERÃO INSTALADOS NA MESMA VERTICAL

ESPECIFICAÇÕES

- CONDUTORES ELÉTRICOS: PIRELLI OU EQUIVALENTE
- ELETRODUTOS DE PVC RÍGIDO: TIGRE OU EQUIVALENTE
- LÂMPADAS: PHILIPS, GE OU EQUIVALENTE
- INTERRUPTORES: PIAL LEGRAND, FAME OU EQUIVALENTE
- TOMADAS: PIAL LEGRAND, FAME OU EQUIVALENTE
- FITA ISOLANTE: PIRELLI OU 3M
- CAIXAS METÁLICAS PARA INTERRUPTORES E TOMADAS: PASCHOAL THOMEU OU EQUIVALENTE
- QUADROS DE DISTRIBUIÇÃO: COM BARRAMENTO, PORTA, FABRICAÇÃO ELETROMAR, CEMAR OU EQUIVALENTE
- DISJUNTORES: GE, BTICINO, ELETROMAR, OU EQUIVALENTE
- REATORES PARA LÂMPADAS FLUORESCENTES: DE PARTIDA RÁPIDA, ALTO FATOR DE POTÊNCIA, INTRAL, HELFONT, KEIKO OU EQUIVALENTE

ESQUEMA UNIFILAR

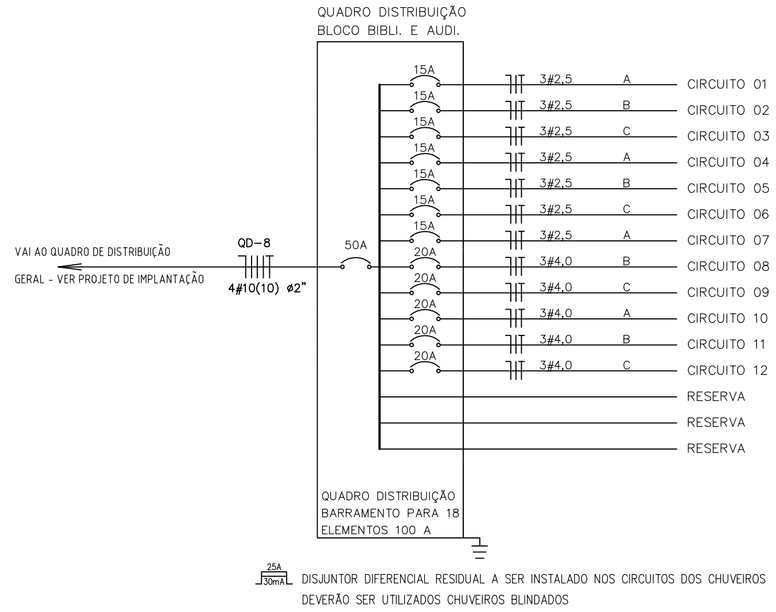

25A 30mA DISJUNTOR DIFERENCIAL RESIDUAL A SER INSTALADO NOS CIRCUITOS DOS CHUVEIROS DEVERÃO SER UTILIZADOS CHUVEIROS BLINDADOS

CONVENÇÕES

- LUMINÁRIA TIPO PÉTALA (COM 01 PÉTALA PARA 01 LÂMPADA VAPOR DE MERCÚRIO 250W) MOD. PE 251 MR COM SUPORTE S1 FABRICAÇÃO TECNOWATT OU EQUIVALENTE INSTALADO EM POSTE DE AÇO GALVANIZADO A FOGO RETO COM 12m COM SEÇÃO CIRCULAR ø60mm MODELO Y22/10S FABRICAÇÃO INCORP OU EQUIVALENTE
- A — LUMINÁRIA MODELO IFM 401MV FABRICAÇÃO TECNOWATT OU SIMILAR FIXADO NA ESTRUTURA METÁLICA PARA 01 LÂMPADA VAPOR MERCÚRIO 400W
- A A A — POSTE DE CONCRETO DE 2,50 METROS COM 02 ARANDELAS USO AO TEMPO PARA LÂMPADAS INCANDESCENTES DE 100W
- PROJETOR REDONDO PARA 01 LÂMPADA INCANDESCENTE DE 150W INSTALADO NA ESTRUTURA METÁLICA DA COBERTURA
- PROJETOR RETANGULAR PARA LÂMPADA VAPOR METÁLICO 125W COM RELE FOTOELÉTRICO, FIXADO NO BEIRAL
- A — LUMINÁRIA ARANDELA USO AO TEMPO PARA 01 LÂMPADA INCAND. DE 100W INSTALADA A 210cm DO PISO ACABADO
- A B C — LUMINÁRIA FLUORESCENTE COM CIRCUITO "A", COMANDO "B" E CARGA "C" INDICADOS
- AB — LUMINÁRIA TIPO DROPS PARA 01 LÂMPADA FLUORESCENTE 60W
- S_1 S_{12}...S_N — INTERRUPTOR SIMPLES DE 1, 2, ... N SEÇÕES RESPECTIVAMENTE INSTALADO A 110 cm DO PISO ACABADO
- S_{W13} S_{W12}...S_{WN} — INTERRUPTOR THREE WAY DE 1, 2 ... N SEÇÕES RESPECTIVAMENTE INSTALADO A 110 cm DO PISO ACABADO
- S_{W14} S_{W12}...S_{WN} — INTERRUPTOR FOUR WAY DE 1, 2 ... N SEÇÕES RESPECTIVAMENTE INSTALADO A 110 cm DO PISO ACABADO
- TOMADA 2 POLOS MAIS TERRA E UNIVERSAL A 30 cm DO PISO ACABADO INSTALADA NO DUTOTEC
- TOMADA 2 POLOS MAIS TERRA E UNIVERSAL A 220 cm DO PISO ACABADO (EXAUSTOR)
- TOMADA 2 POLOS MAIS TERRA E UNIVERSAL A 30 cm DO PISO ACABADO
- TOMADA 2 POLOS UNIVERSAL A 110 cm DO PISO ACABADO
- TOMADA 2 POLOS MAIS TERRA E UNIVERSAL A 110 cm DO PISO ACABADO
- TOMADA 2 POLOS MAIS TERRA PINO CHATO A 220 cm DO PISO ACABADO (CHUVEIRO)
- TOMADA 2 POLOS MAIS TERRA PINO CHATO A 180 cm DO PISO ACABADO (CONDICIONADOR DE AR)
- CAIXA METÁLICA QUADRADA 10 X 10 X 5cm A 30 cm DO PISO ACABADO
- CAIXA DE PASSAGEM DE ALVENARIA 50 X 50 X 60cm COM DRENO DE BRITA E TAMPA DE CONCRETO
- SUBESTAÇÃO AO TEMPO DE 112,5 KVA – VER PROJETO DA SUBESTAÇÃO
- ELETRODUTO DE PVC RÍGIDO EMBUTIDO NO PISO
- ELETRODUTO DE PVC RÍGIDO EMBUTIDO EM LAJE DE TETO OU PAREDE
- DUTO 25 COM TAMPA, EM ALUMÍNIO DUPLO TIPO "C" 25X73cm PRETO FOSCO LISO REFERÊNCIA DT 12250 FABRICAÇÃO DUTOTEC INSTALADO A 30cm DO PISO ACABADO, FIXADO NAS PAREDES
- INDICAÇÃO DE CONDUTORES NEUTRO, FASE, RETORNO INT. PARALELO E SIMPLES E TERRA RESPECTIVAMENTE
- QUADRO DE DISTRIBUIÇÃO INSTALADO A 165cm DE ALTURA
- HASTE DE COBRE COPPERWELD ø5/8" X 3,00m COM CONECTOR

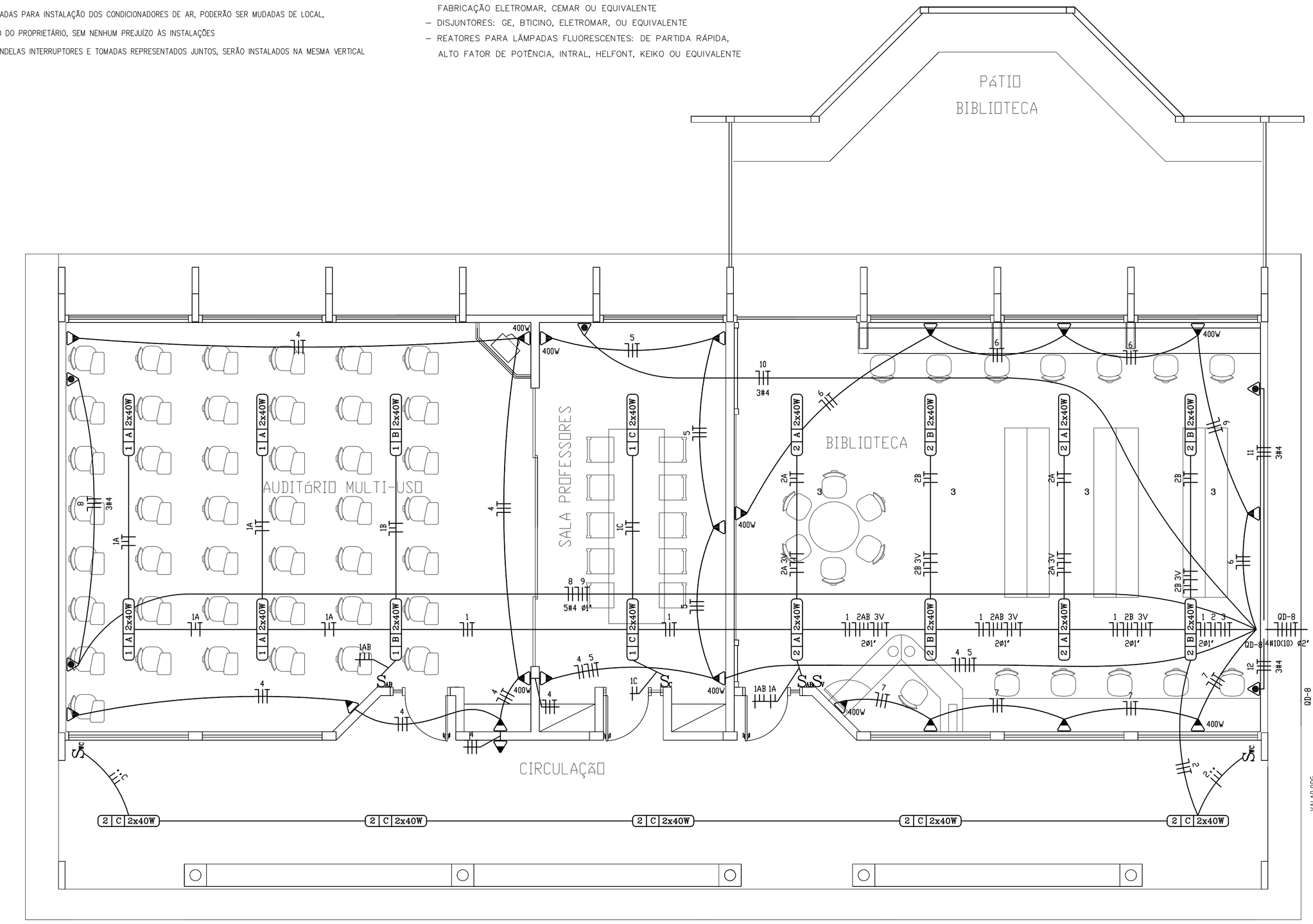

PLANTA BAIXA BLOCO BIBLIOTECA E AUDITÓRIO

ESCALA 1:50

NOTAS

1 – Paredes de tijolos maciços de 1ª categoria assentados com argamassa de cimento e areia, traço 1:6.
2 – Poderá ser reduzido a espessura das paredes, quando as caixas forem fabricadas em concreto conservando-se dimensões internas.
3 – Tampa em concreto armado, com resistência mínima a compressão de 120 kgf/cm2 em 28 dias.
4 – Revestimento interno (chapisco e emboço) com argamassa de cimento e areia, traço 1:4, espessura de 10 mm, acabamento áspero a desempenadeira.
5 – A sub-tampa e os chumbadores deverão ser galvanizados para proteção contra oxidação.

GOVERNO FEDERAL BRASIL PAÍS RICO É PAÍS SEM POBREZA — Ministério da Educação — FNDE Fundo Nacional de Desenvolvimento da Educação

PROJETO PADRÃO - FNDE

MUNICÍPIO – UF:

PROPRIETÁRIO:

ENDEREÇO:

PROPRIETÁRIO

RESP. TÉCNICO — CREA

ENG. ELET. AVELAR GOMES DA SILVA FILHO CREA – GO 8099/D
AUTOR DO PROJETO

DLFO — CREA

RA

OBSERVAÇÕES:

ESCOLA 12 SALAS DE AULA

PROJETO ELÉTRICO

COORDENAÇÃO: CGEST - Coordenação Geral de Infraestrutura Educacional

BLOCO BIBLI. E AUDIT. - BLOCO B
PLANTA BAIXA E DETALHES CONSTRUTIVOS

ELET

FORMATO: INDICADO

REVISÃO: R.01 - NOVEMBRO DE 2005; R.02 - JULHO DE 2011

ESCALA: 1:50

DATA EMISSÃO: JULHO / 2011

PRANCHA: 03/11