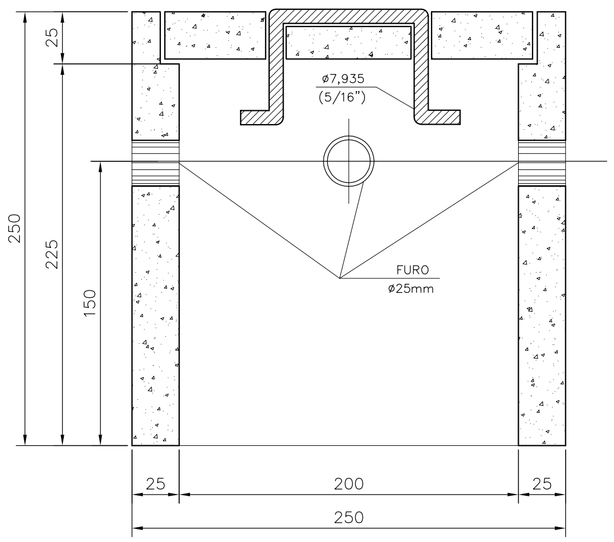

CORTE B–B'

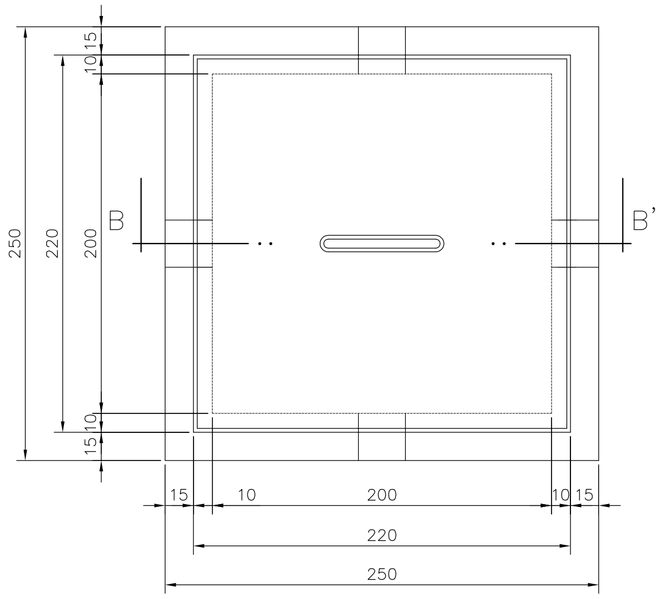

PLANTA

DETALHE DA CAIXA DE ATERRAMENTO

SEM ESCALA

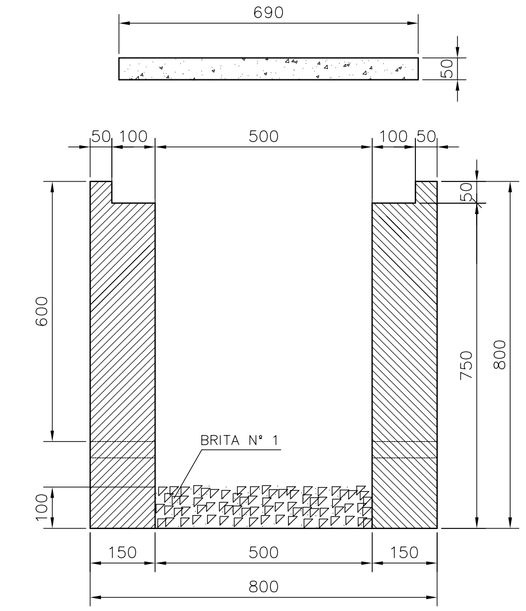

CORTE A–A'

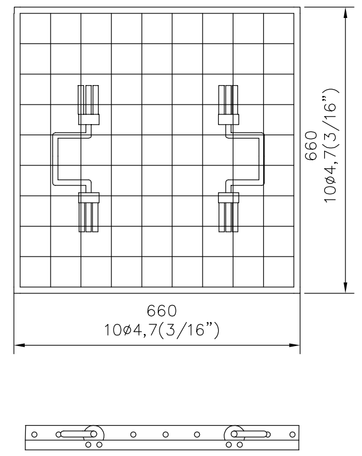

FERRAGEM

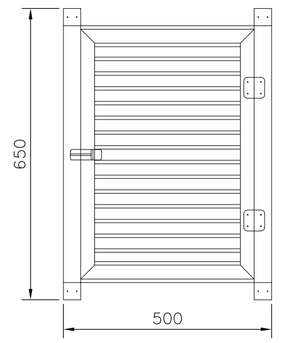

DET. DA VENEZIANA DE ALUMÍNIO ANODIZADO NA CAIXA DO MEDIDOR

ESCALA: 1/10

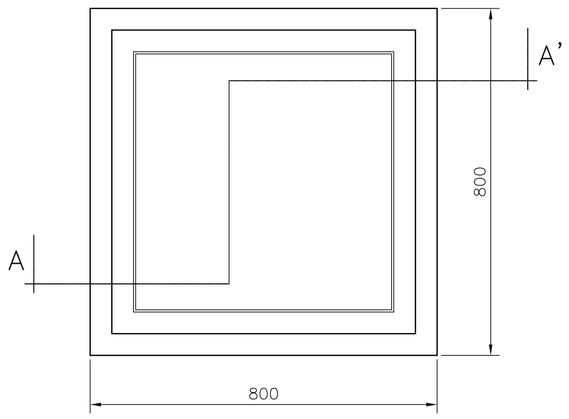

PLANTA

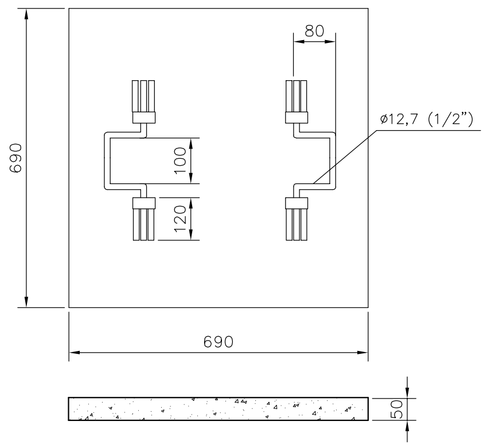

TAMPA

DETALHE DA CAIXA DE PASSAGEM

ESCALA: 1/10

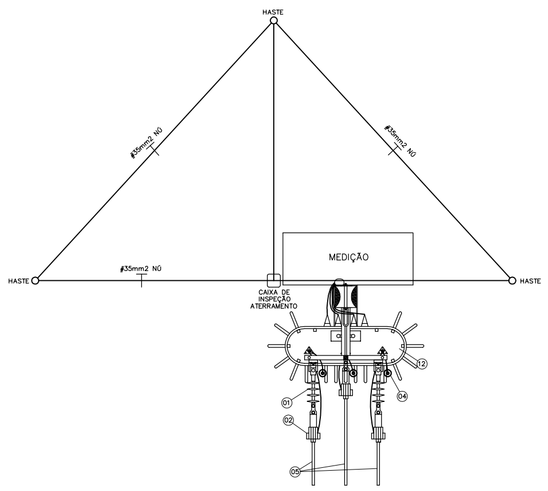

VISTA SUPERIOR

LEGENDA

01 ISOLADOR DE ANCORAGEM POLIMÉRICO 15kV.
02 GRAMPO DE ANCORAGEM POLIMÉRICO.
03 CABO MENSAGEIRO 7 FIOS ø9,5mm, 58mm2.
04 PARA-RAIOS DE DISTRIBUIÇÃO, POLIMÉRICOS ÓXIDO DE ZINCO SEM CENTELHADOR 15kV–10KA.
05 CABO COBERTO XLPE 15kV. 50mm2
06 SUPORTE DE AÇO GALVANIZADO P/ FIXAÇÃO DO PARA-RAIOS.
07 CONECTOR DE COMPRESSÃO FORMATO H.
08 SAPATILHA AÇO GALVANIZADO.
09 GUIAL PARA PARAFUSO.
10 POSTE DE CONCRETO CIRCULAR 10/300mesgf.
11 MANILHA – SAPATILHA
12 TRANSFORMADOR TRIFÁSICO DE 112,5KVA/13,8kV. TAPS DE 600 EM 600V, 380/220V.
13 ELETRODUTO DE AÇO GALVANIZADO PESADO, ø100mm.
14 SUPORTE P/ POSTE CIRCULAR, P/ FIXAÇÃO DO ELETRODUTO, DIÂMETRO AJUSTÁVEL.
15 MURETA DE ALVENARIA DE TIJOLO MACIÇO.
16 CAIXA P/ MEDIDOR, PADRÃO CELG C/ CHAVE DE AFERIÇÃO DE 10 PÓLOS, RITS – 420 x 580,4 x 220mm.
17 CAIXA P/ TRANSFORMADOR DE CORRENTE, PADRÃO CELG C/TCs. DE 200/5A–502,4 x 580,4 x 225,4mm.
18 CAIXA P/ DISJUNTOR TERMOMAGNÉTICO TRIPOLAR, PADRÃO CELG–502,4 x 580,4 x 220mm.
19 NIPLE DE FERRO GALVANIZADO C/ BUCHA E ARRUELA DE ALUMÍNIO, ø32mm.
20 NIPLE DE FERRO GALVANIZADO C/ BUCHA E ARRUELA DE ALUMÍNIO, ø100mm.
21 DISPOSITIVO P/ LACRE.
22 HASTE DE ATERRAMENTO TIPO COOPERWELD, 3000mm x 5/8".
23 CABO DE COBRE NU, SEÇÃO ø25mm2.
24 PARAFUSO CABEÇA ABAULADA M16 x 2 45mm C/ ARRUELA QUADRADA E PORCA.
25 PARAFUSO ROSCA DUPLA DE AÇO GALVANIZADO, M16 x 2 45mm C/ ARRUELAS QUADRADAS E DUAS PORCAS.
26 PARAFUSO CABEÇA QUADRADA M16 x 2 150mm C/ ARRUELA QUADRADA E PORCA.
27 CANTONEIRA AUXILIAR PARA BRAÇO C.
28 CANTONEIRA BRAÇO C.
29 CABO DE COBRE ISOLADO 1kV, SEÇÃO 4ø95mm2 0,6/1kV.
30 CABEÇOTE DE ENTRADA LINHA DE ALIMENTAÇÃO DE ALUMÍNIO, P/ ELETRODUTO DE ø100mm.
31 SUPORTE P/ TRANSFORMADOR EM POSTE DE CONCRETO CIRCULAR.
32 CURVA DE 90° PVC RÍGIDO.
33 ARRUELA E BUCHA DE ALUMÍNIO, ø100mm.
34 CAIXA DE PASSAGEM EM ALVENARIA 500 X 500 X 800mm (VER DETALHE).
35 ELETRODUTO DE PVC RÍGIDO ø100mm.
36 CABO DE COBRE NÚ DE ø25mm.
37 LAJE PRÉ-FABRICADA (FORRO), C/ MALHA DE FERRO 5/16". IMPERMEABILIZADA.
38 PISO DE CONCRETO DESEMPENADO, ESPESSURA ø50mm.
39 CAIXA P/ INSPEÇÃO DE ATERRAMENTO – 250 x 250 x 250mm (VER DETALHE).
40 CAIXA DE TERMINAL DE ATERRAMENTO PRINCIPAL (TAP) 400 x 150 x 150mm.
41 VENEZIANA EM ALUMÍNIO ANODIZADO 650 x 500mm.

NOTAS:

1 – AS CAIXAS P/ MEDIDORES, TCs, PROTEÇÃO GERAL, DEVERÃO SEGUIR OS PADRÕES DETERMINADO PELA NTD – 03 (CELG).
2 – OS MATERIAIS DAS FERRAGENS DEVERÃO SER GALVANIZADOS A FOGO, SEGUINDO DETERMINAÇÃO DA NTD – 02 (CELG).
3 – RESISTÊNCIA DA MALHA DE TERRA NÃO PODERÁ ULTRAPASSAR A 10 OHMS EM QUALQUER ÉPOCA DO ANO.
4 – AS INSTALAÇÕES ELÉTRICAS OBEDECERÃO AS NORMAS TÉCNICAS DA ABNT–NBR 5410 NTD – 03–34–05.
5 – CONDUTORES SOB O SOLO SERÃO DE ISOLAÇÃO 0,6/1kV – ENCORDOAMENTO CLASSE 2.
6 – ELETRODUTOS QUANDO DE PLÁSTICOS, SERÃO DE PVC RÍGIDO.
7 – ELETRODUTOS APARENTES SERÃO DE AÇO GALVANIZADO A QUENTE.

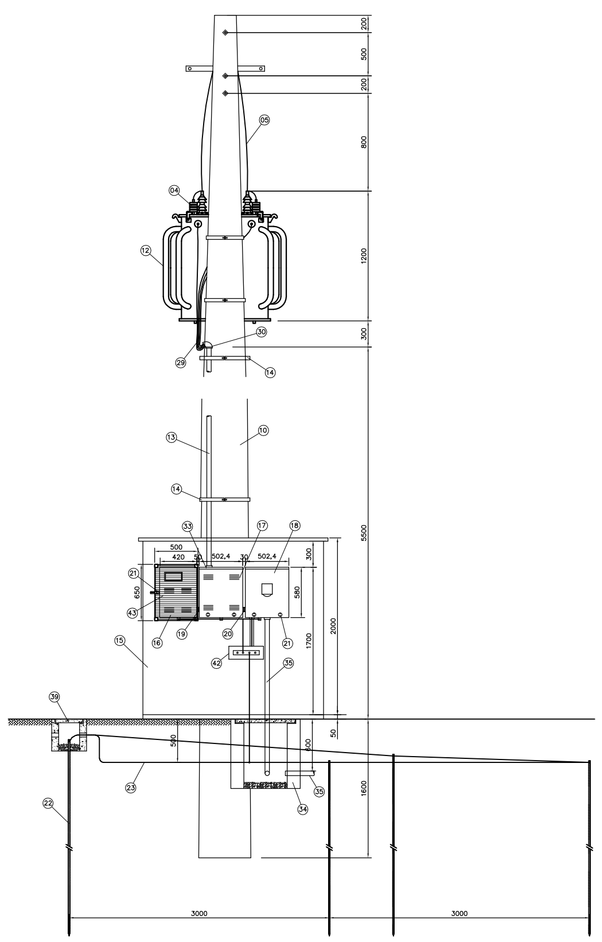

VISTA FRONTAL

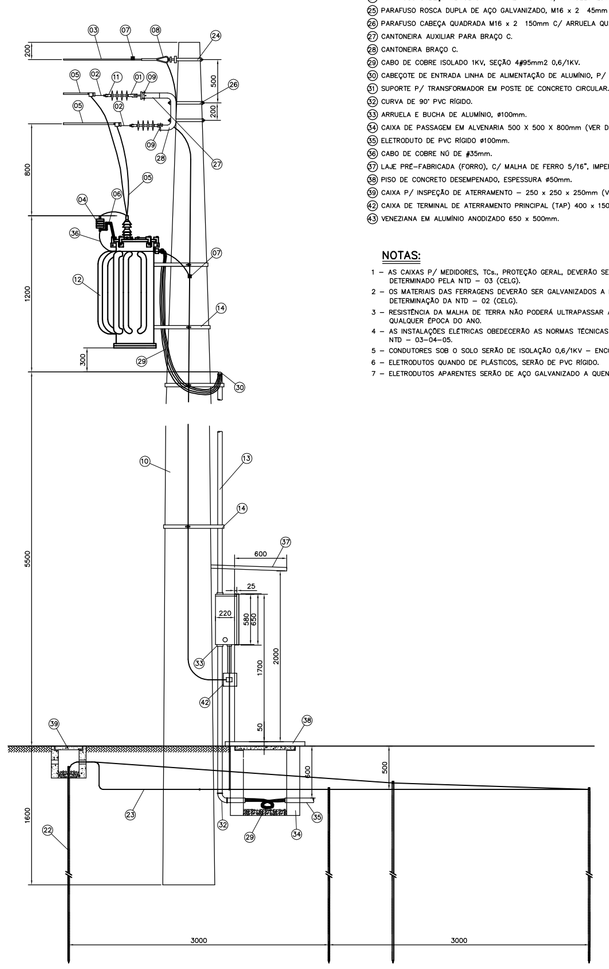

VISTA LATERAL

DETALHE DA SUBESTAÇÃO AO TEMPO – 112,5KVA

ESC.: 1/50

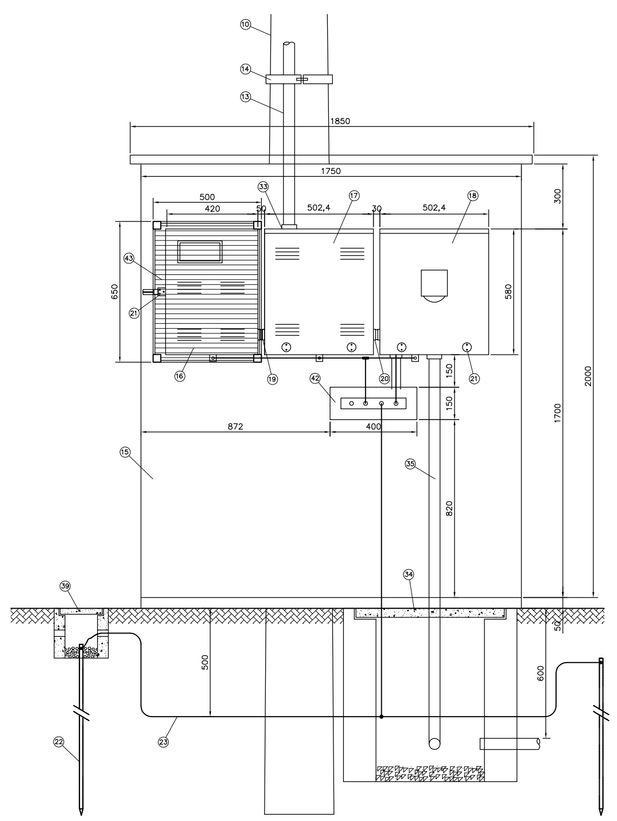

VISTA FRONTAL

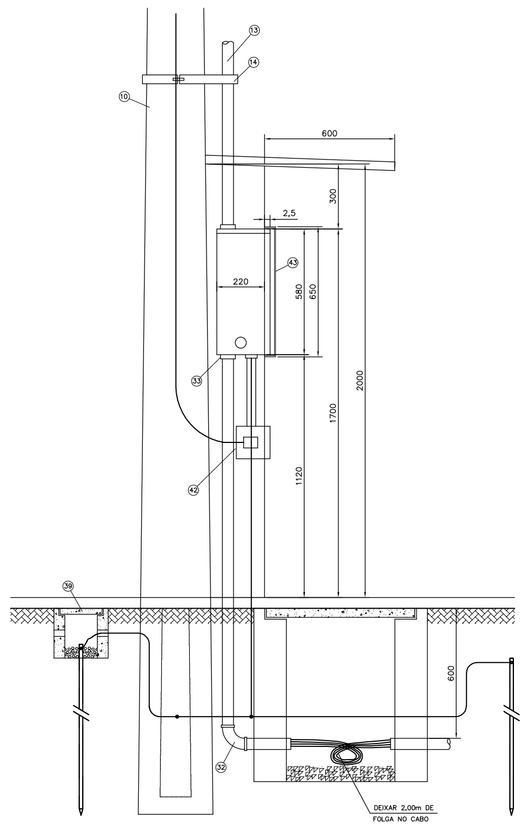

VISTA LATERAL

DETALHE DA MEDIÇÃO

ESC.: 1/20

GOVERNO FEDERAL
BRASIL
PAÍS RICO É PAÍS SEM POBREZA
Ministério da Educação
FNDE Fundo Nacional de Desenvolvimento da Educação

PROJETO PADRÃO - FNDE

MUNICÍPIO – UF:

PROPRIETÁRIO:

ENDEREÇO:

PROPRIETÁRIO

RESP. TÉCNICO — CREA

ENG. ELET. AVELAR GOMES DA SILVA FILHO CREA – GO 8099/D
AUTOR DO PROJETO

DLFO

CREA

RA

OBSERVAÇÕES:

ESCOLA 12 SALAS DE AULA

PROJETO ELÉTRICO

COORDENAÇÃO
CGEST - Coordenação Geral de Infraestrutura Educacional

IMPLANTAÇÃO PROJETO ELÉTRICO
SUBESTAÇÃO AO TEMPO 112,5KVA
DETALHES CONSTRUTIVOS

ELET

REVISÃO
R.01 - NOVEMBRO DE 2005
R.02 - JULHO DE 2011

ESCALA
INDICADA

DATA EMISSÃO
JULHO / 2011

FORMATO
INDICADO

PRANCHA
11/11